SŁUP S2
2szt.

WIDOK A–A

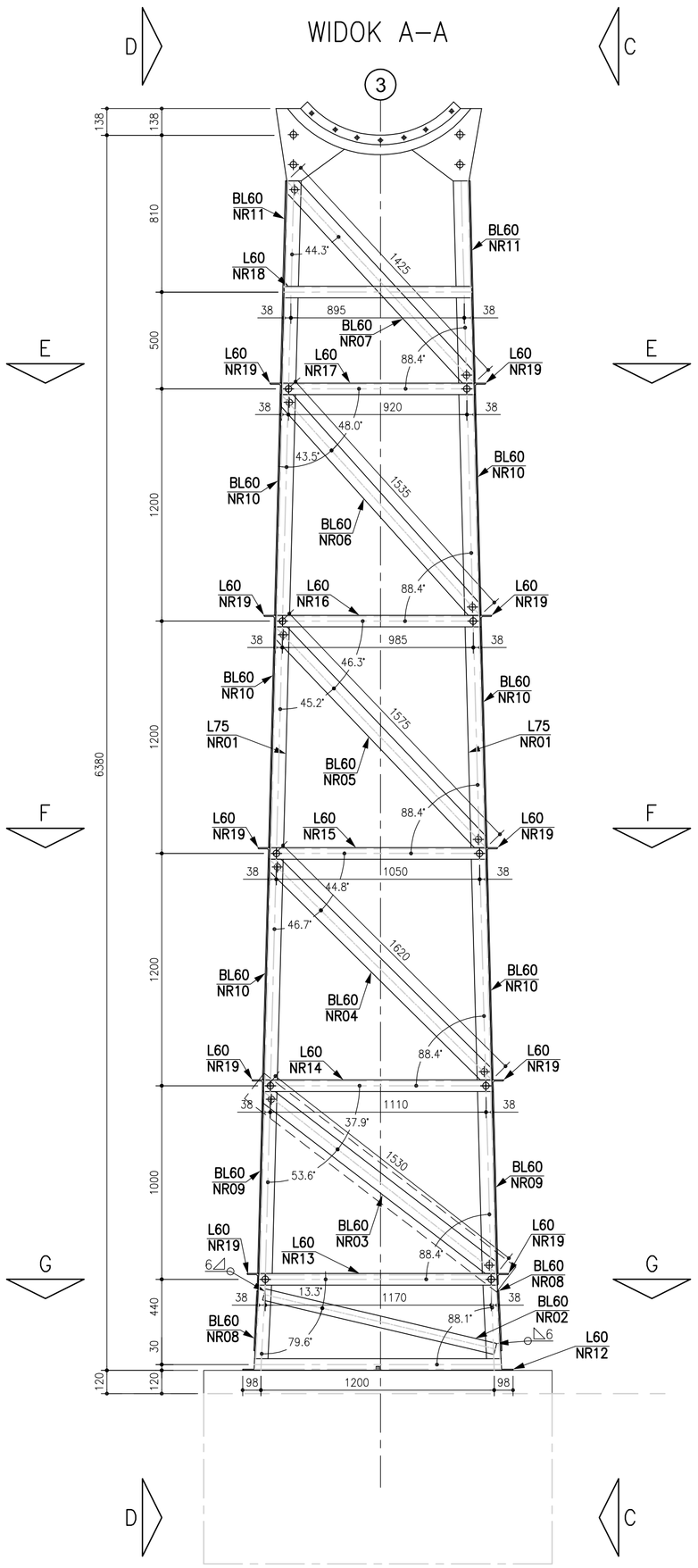

WIDOK B–B

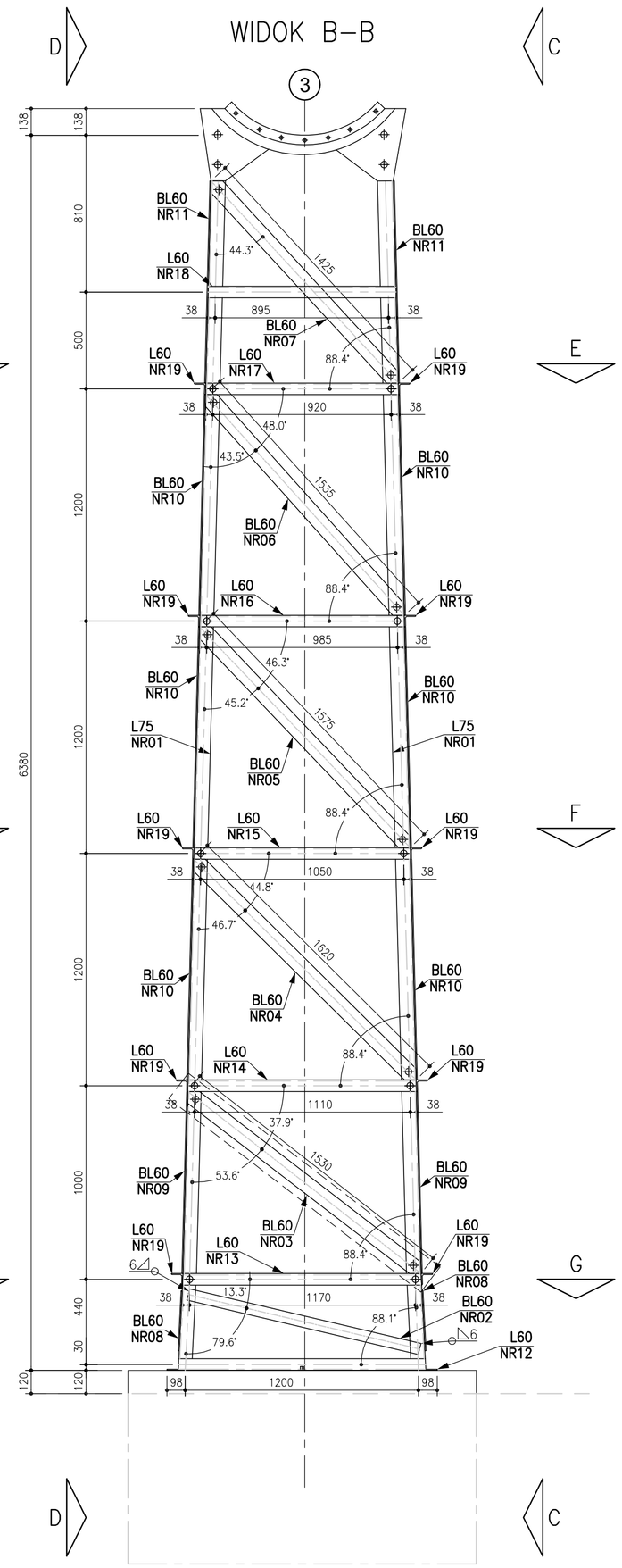

WIDOK C–C

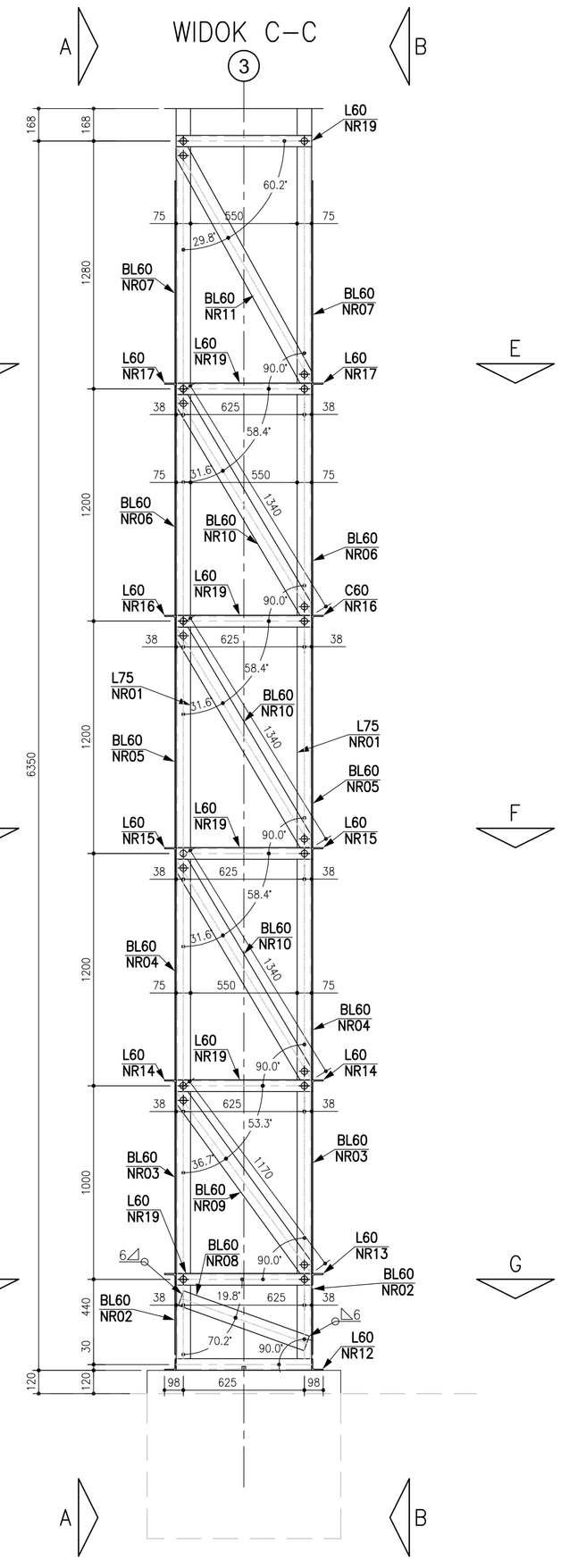

WIDOK D–D

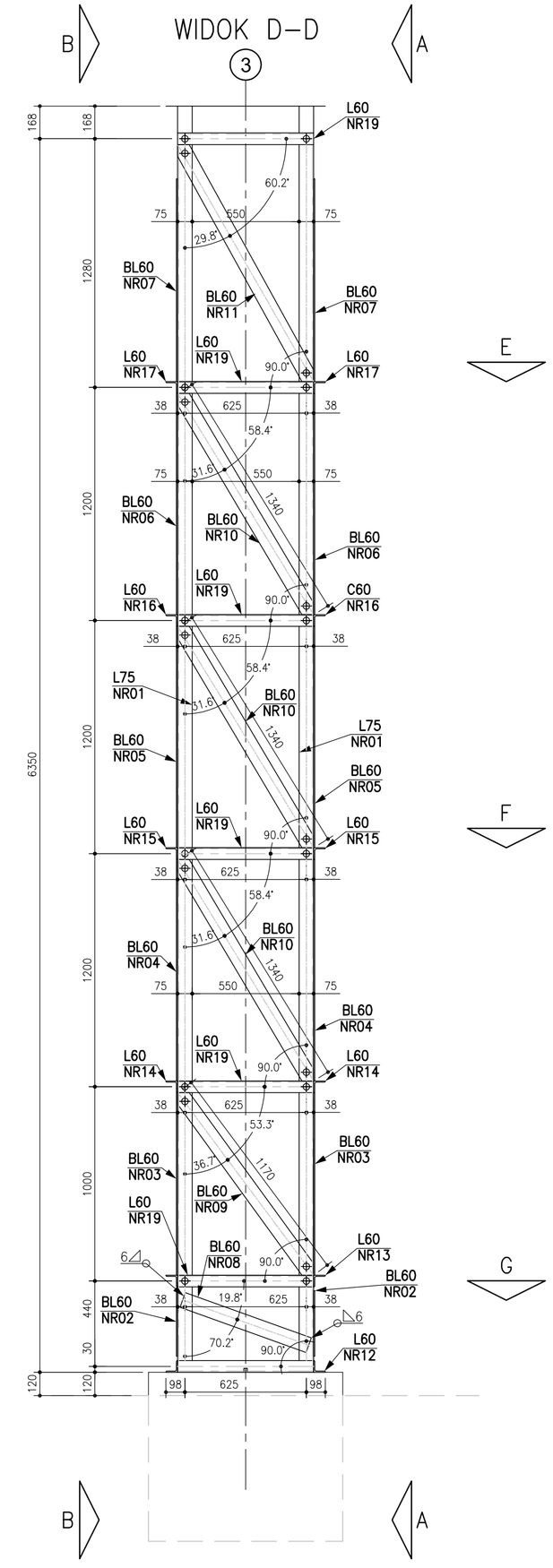

ELEMENTY KONSTRUKCJI OBJĘTE WYMIANĄ

PRZEKRÓJ E–E

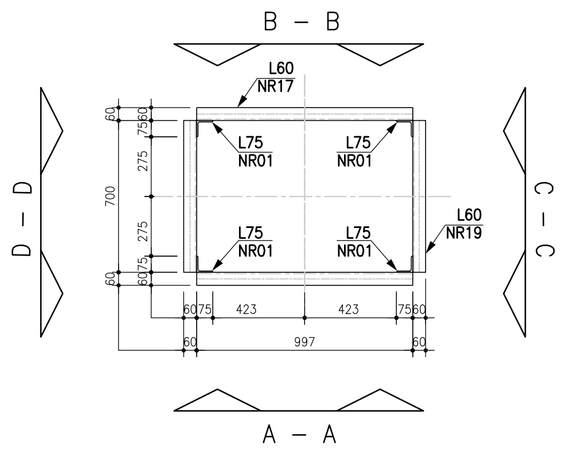

PRZEKRÓJ F–F

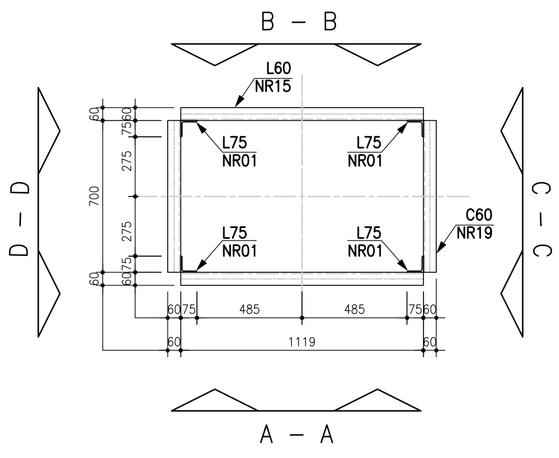

PRZEKRÓJ G–G

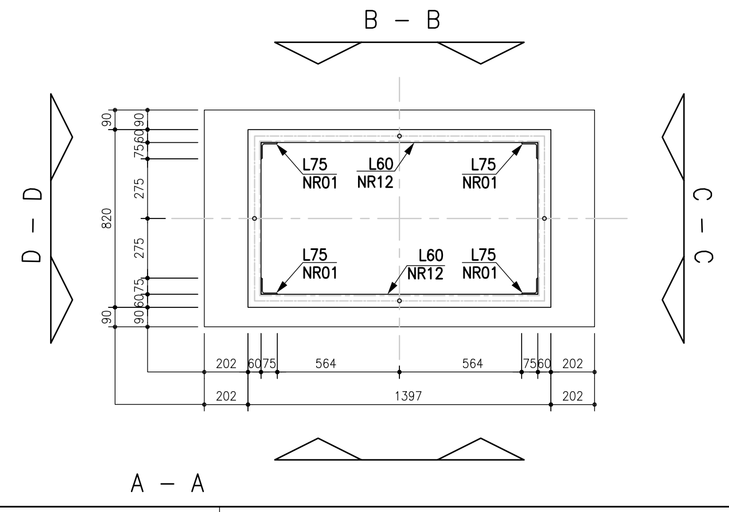

INWESTOR:

MUZEUM PRZYRODY I TECHNIKI "EKOMUZEUM"
im. Jana Pazdura w Starachowicach
ul. Wielkopiecowa 1, 27–200 Starachowice
Tel./Fax: 41 275 40 83, e–mail: mpt@ekomuzeum.pl, www.ekomuzemu.pl

INWENTARYZACJA:

-btec-
Norbert Wysocki
ul. Majówka 8/9; 27-200 Starachowice
tel: 41 242 96 79; 668 045 205; e-mail: nwtec@wp.pl , btec@btec.pl, www.btec.pl

MUZEUM PRZYRODY I TECHNIKI "EKOMUZEUM"
im. Jana Pazdura w Starachowicach
UL. WIELKOPIECOWA 1, 27–200 STARACHOWICE
PROJEKT NAPRAWY I REMONTU
KONSTRUKCJE WSPORCZE RUROCIĄGU R5
WIDOK SŁUP S2 – ELEMENTY DO WYMIANY.

KRES.	MAP	LP.	NOW
SKALA	1:20	DATA	2016.02.16

N° 50945/22

IND.	DATA	NAZWISKO	ZMIANY

Funkcja	Nazwisko	Nr uprawnień	Podpis
Opracował	mgr inż. Norbert Wysocki	SWK/0066/POOK/08	
	inż. Mateusz Prokop		
Sprawdzający	mgr inż. Mariusz Łęgowski	MAZ/0008/POOK/06	